Spine²

leuwico

Alles Leben ist in Bewegung.

All that lives moves.

Heraklit

(ca. 540 - 480 v. Chr.)

leuwico

Arbeitstisch: 160 x 80 cm

Oberfläche: kristallweiß

Gestell: kristallweiß

Schiebetür-Anstellelement: kristallweiß, Griff Form M

Work station: 160 x 80 cm

Top: crystal white

Frame: crystal white

Side cupboard unit with sliding door: crystal white, handle type M

Leuwico

Arbeitstisch, angewinkelt: 245 x 141 cm

Oberfläche: kristallweiß

Gestell: silber metallic

Container: kristallweiß, Griff Form M

Angled work station: 245 x 141 cm

Top: crystal white

Frame: silver metallic

Pedestal: crystal white, handle type M

Mobiler Besprechungstisch

höhenverstellbar

∅ 80 / 100 / 120 cm

Oberfläche: kristallweiß

Gestell: kristallweiß struktur

mobile conference desk

height adjustable

∅ 80 / 100 / 120 cm

Top: crystal white

Frame: crystal white structure

Eck-Arbeitstisch : 240 x 160 x 80 cm

Oberfläche: Ahorn Dekor

Gestell: kristallweiß

Container: kristallweiß, Griff Form M

Corner work station: 240 x 160 X 80 cm

Top: maple decor

Frame: crystal white

Pedestal: crystal white, handle type M

Besprechungstisch: Ø 100 cm

Oberfläche: Ahorn Dekor

Gestell: kristallweiß

Conference desk: Ø 100 cm

Top: maple decor

Frame: crystal white

Eck-Arbeitstisch: 240 x 160 x 80 cm

Oberfläche: Ahorn Dekor

Gestell: kristallweiß

Container: kristallweiß, Griff Form M

Corner work station: 240 x 160 X 80 cm

Top: maple decor

Frame: crystal white

Pedestal: crystal white, handle type M

Einfach-Teleskop | *single telescope*

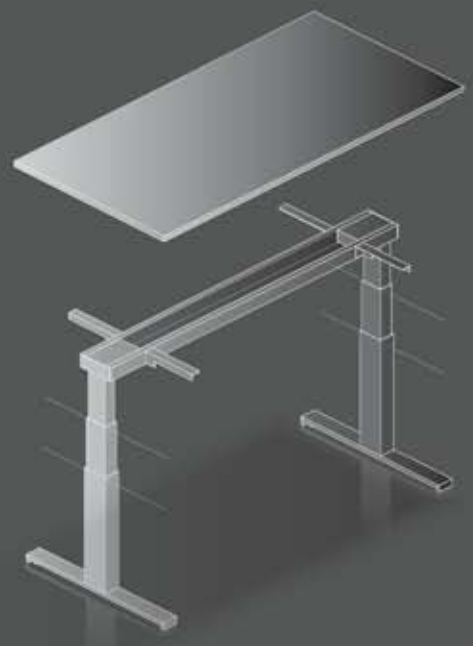

Doppel-Teleskop | *double telescope*

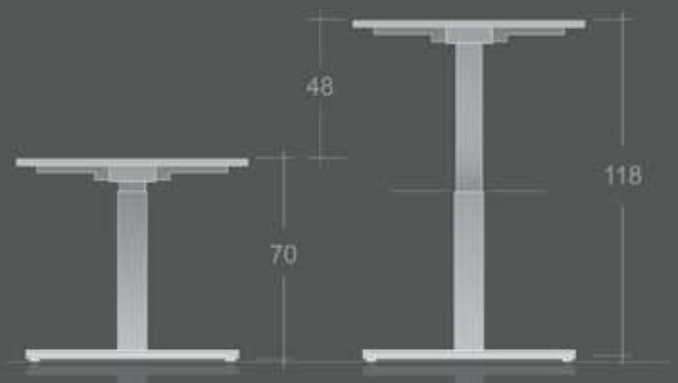

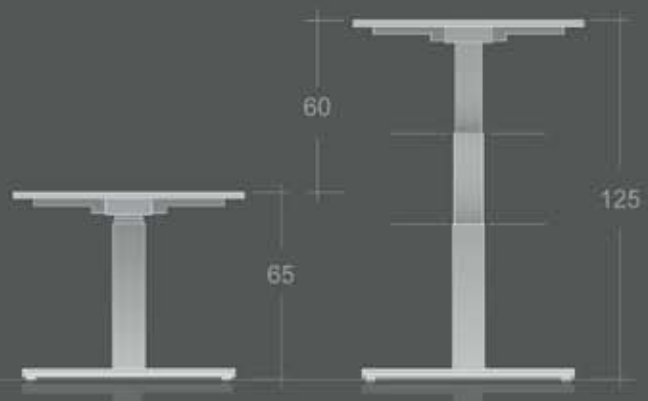

Verkabelung | *cable management*

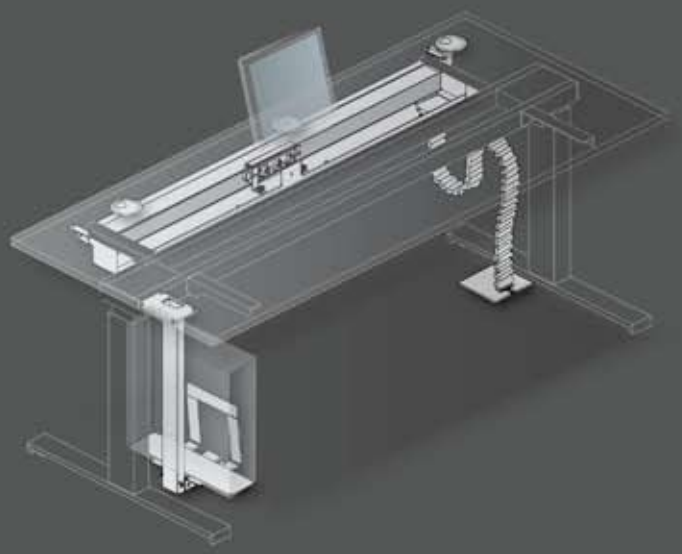

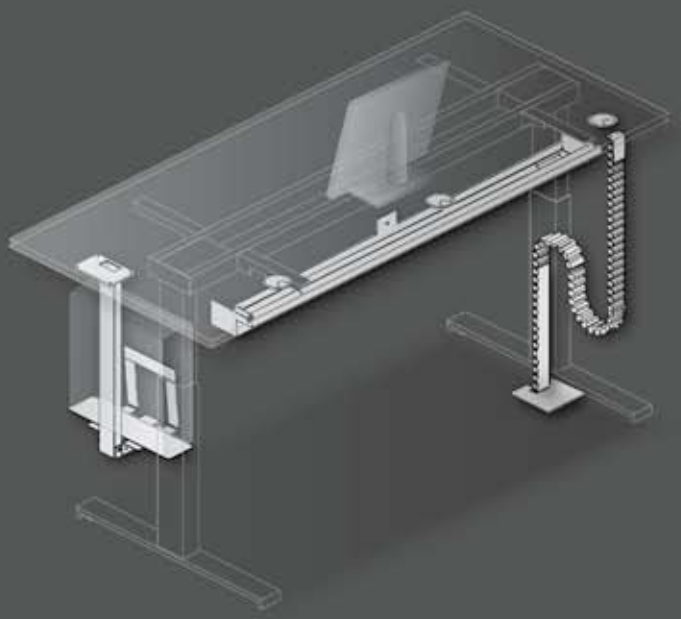

Konfigurationen | *configurations*

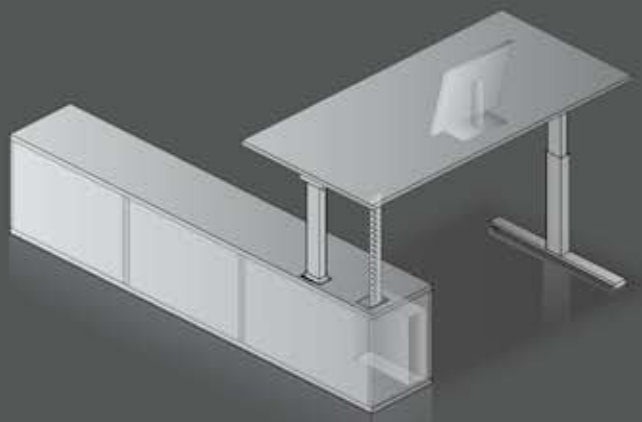

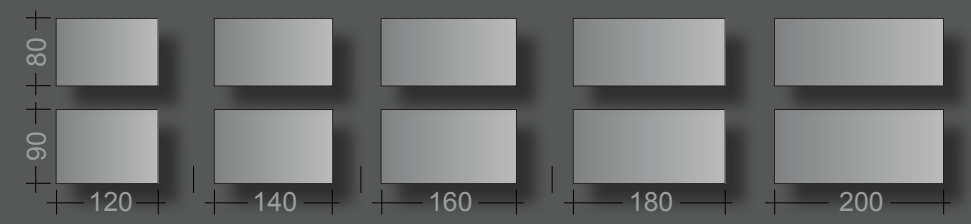

Plattengrößen für Korpusunterbauten
sizes of tops for carcass

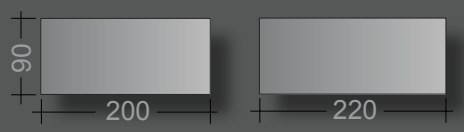

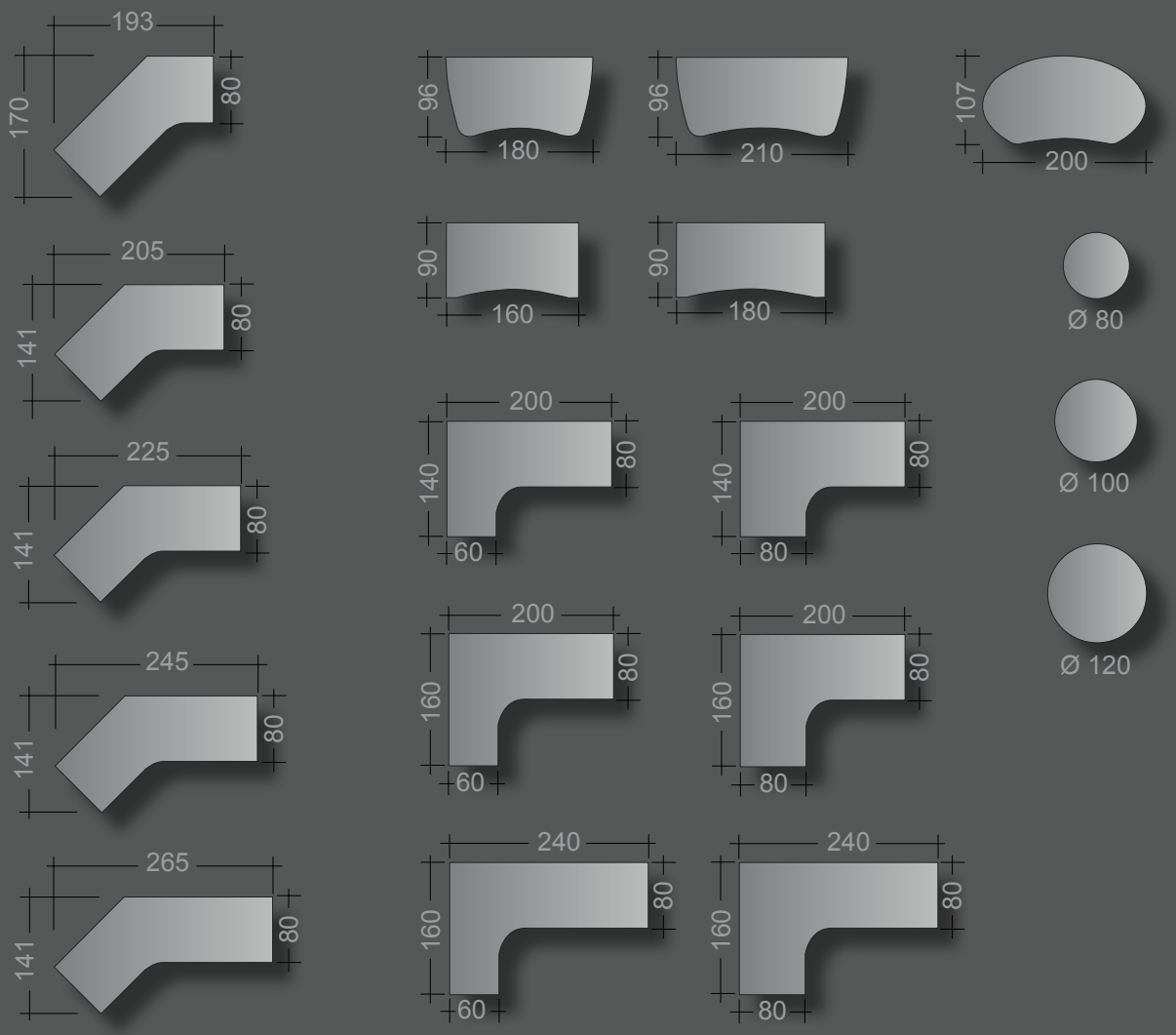

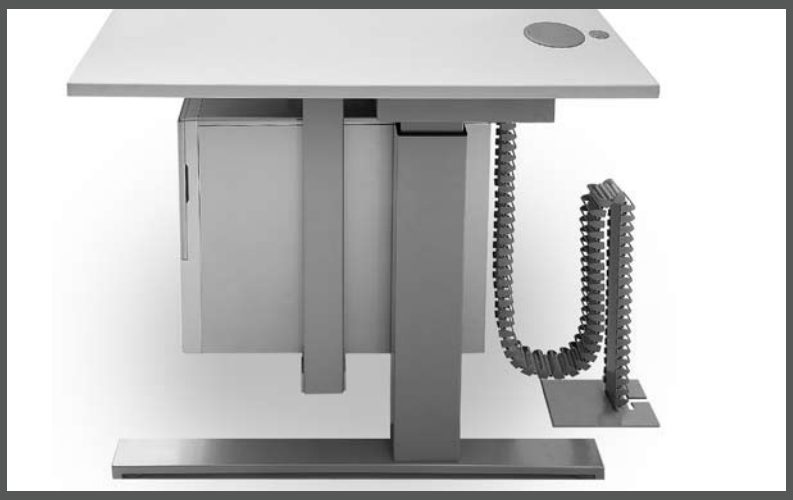

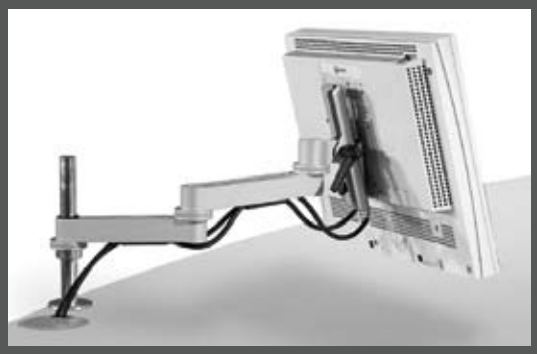

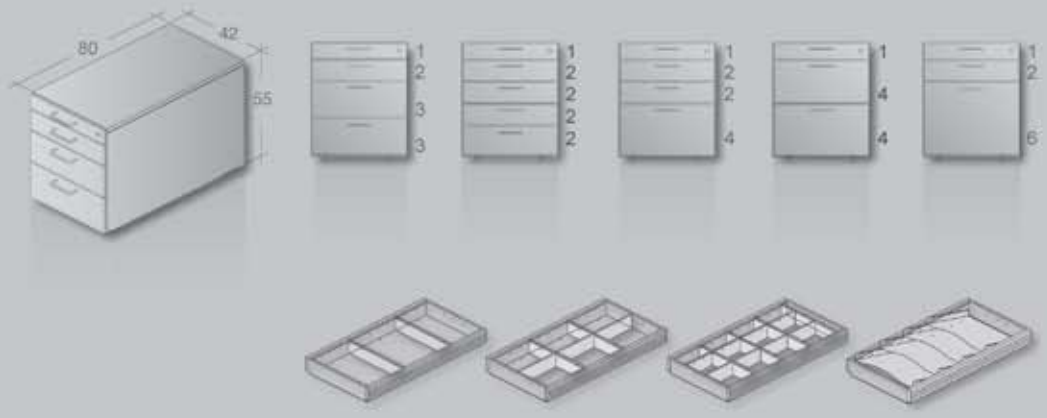
80
42
55
1
2
3
3
1
2
2
2
2
1
2
2
4
1
4
4
1
2
6

45
80
108

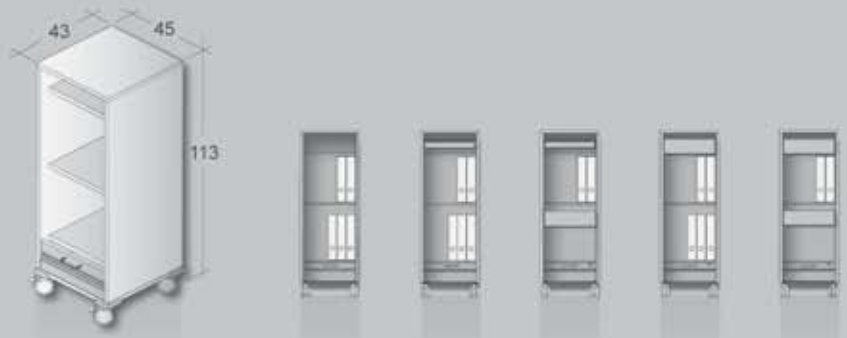
43
45
113

Rainer

Rainer

kristallweiß
crystal white

weißaluminium
aluminium white

Nussbaum
walnut

Weißbuche
light beech

Buche
beech

Eiche
oak

Balearen Eiche
Balearic oak

Zebrano
zebrano

Birke
birch

Ahorn
maple

Schweizer Birnbaum
Swiss pearwood

apfelgrün
apple green

orangerot
orange red

dunkelgrau
dark grey

graphit
graphite

kristallweiß
crystal white

silber metallic
silver metallic

kristallweiss
cristal white

alugrau
aluminium grey

schwarz
black

Edelstahl Look
stainless steal look

hochglanzchrom
mirror finish

Aluminium Look
aluminium look

kristallweiß
crystal white

alugrau
aluminium grey

silber metallic
silver metallic

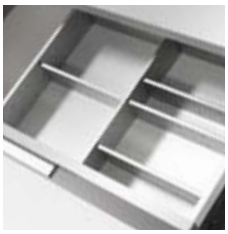

Alminium eloxiert
aluminium anodised

Aluminium eloxiert
aluminium anodised

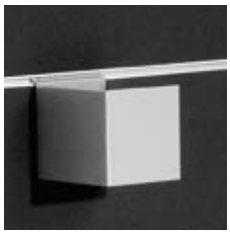

silber struktur
silver structure

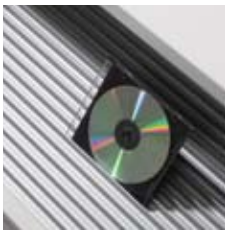

Alu. farblos eloxiert
alu. clear anodised

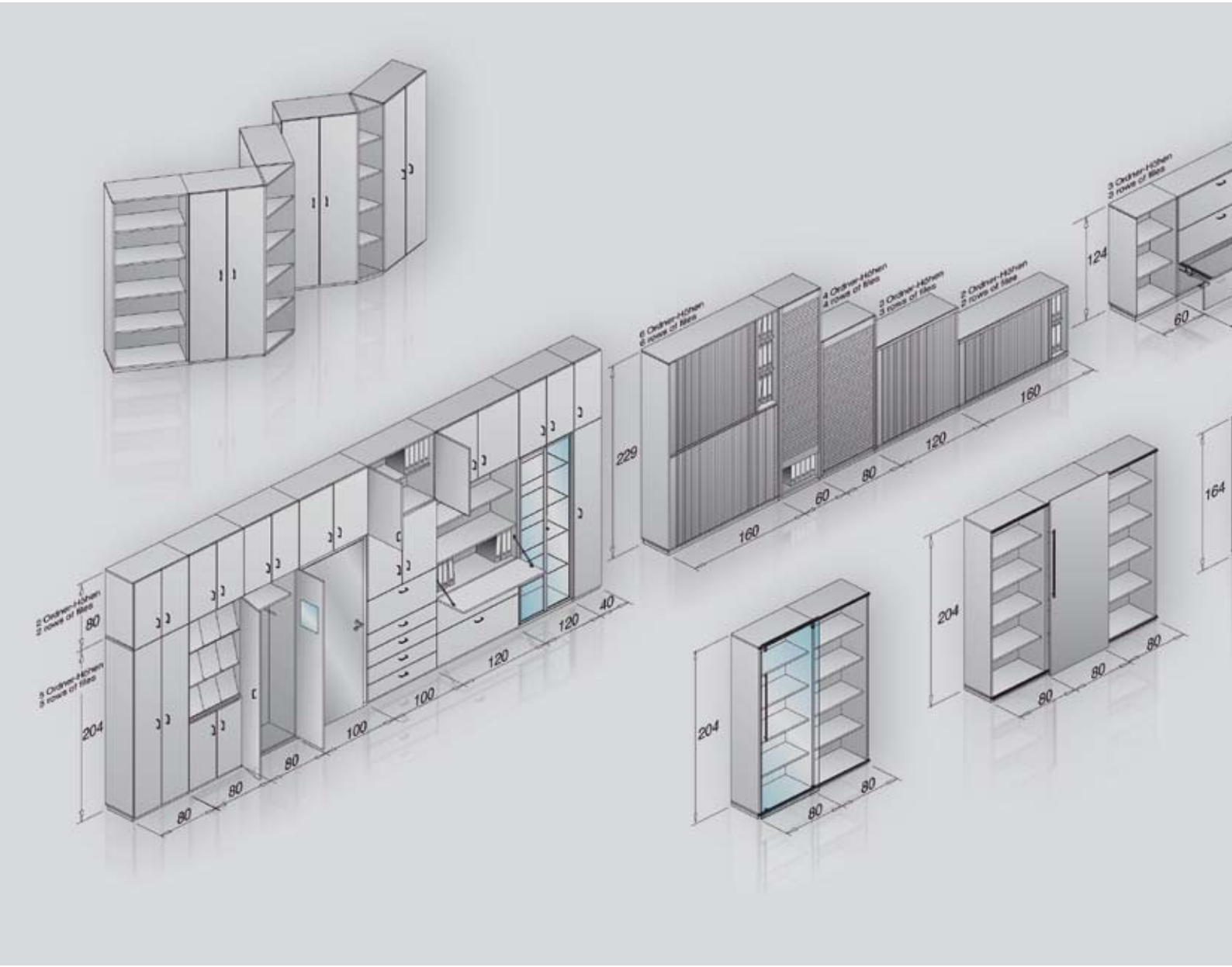

2 Ordner-Höhen
2 rows of files
80
3 Ordner-Höhen
3 rows of files
204
80
80
80
100
100
120
120
40
6 Ordner-Höhen
6 rows of files
4 Ordner-Höhen
4 rows of files
3 Ordner-Höhen
3 rows of files
2 Ordner-Höhen
2 rows of files
229
160
60
80
120
160
3 Ordner-Höhen
3 rows of files
124
60
164
204
80
80
80
204
80
80

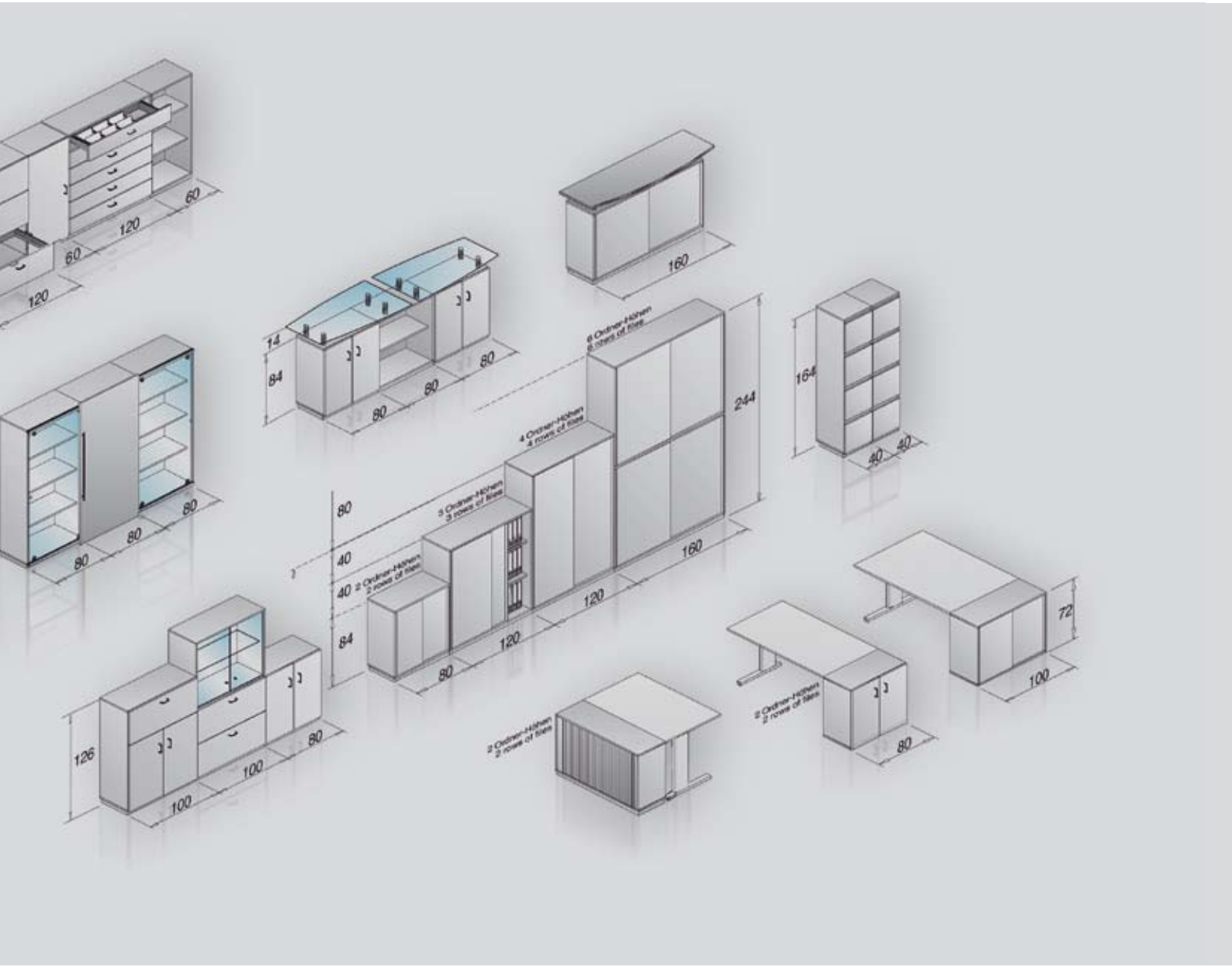
60
120
60
120
160
14
84
80
80
80
6 Ordner-Höhen
6 rows of files
244
164
40
40
4 Ordner-Höhen
4 rows of files
80
80
80
80
3 Ordner-Höhen
3 rows of files
160
40
40
2 Ordner-Höhen
2 rows of files
120
120
84
80
72
100
126
100
100
80
3 Ordner-Höhen
3 rows of files
2 Ordner-Höhen
2 rows of files
80

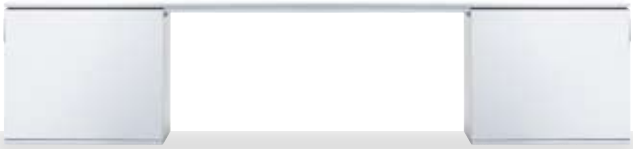

spine²

Arbeitstisch: 200 x 90cm

Lowboard: 170 cm breit

Oberflächen und Gestell: kristallweiß

Griff: Form M

Work station: 200 x 90cm

Lowboard: 170 cm wide

surface and frame: crystal white

Handle: type M

Impressum:

Design SPINE² & SCUBE:
Michael Wirsing

Konzept & Realisierung:
ehlers-media.com

Fotografie:
Rolf Nachbar

DEUTSCHLAND:

LEUWICO GmbH & Co. KG
Hauptstraße 2-4
96484 Wiesenfeld
Postanschrift:
Postfach 2344
96412 Coburg
Free Phone 0800-7630 040
Telefon (09566) 88-0
Telefax (09566) 88-114
email: info@leuwico.com
www.leuwico.com

ÖSTERREICH:

LEUWICO Austria GmbH
Landwiedstraße 23
4020 Linz
Telefon (0732) 67 17 93-0
Telefax (0732) 67 43 57
email: office@leuwico.at
www.leuwico.at

SCHWEIZ:

JOMA-Trading AG
Weiernstrasse 22
8355 Aadorf
Telefon (052) 36 54 111
Telefax (052) 36 52 051
email: info@joma.ch
www.joma.ch

HOLLAND:

LEUWICO Nederland B.V.
Rubberstraat 10
1411 AL Naarden
Tel. (035) 6941454
Fax (035) 6941642
email: info@leuwico.nl
www.leuwico.nl

USA:

EISYS, INC.
112 28th Street South
Birmingham, AL 35233
Phone 205.941.1942
Fax 205.941.1781
email: info@eisys-inc.com
www.eisys-inc.com

02/2010